JAŠEK IZ BC DN 800–1500

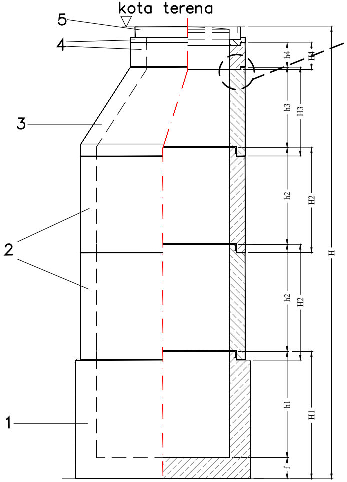
kota terena
5
4
3
2
1
h4
H4
h3
H3
h2
H2
h2
H2
H
h1
H1
f

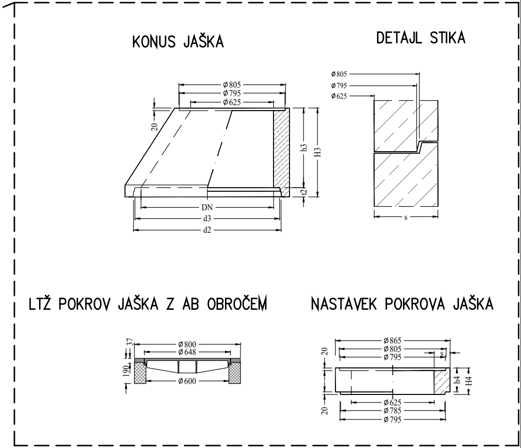
KONUS JAŠKA

DETAJL STIKA

LTŽ POKROV JAŠKA Z AB OBROČEM

NASTAVEK POKROVA JAŠKA

ø805
ø795
ø625
20
h3
H3
t2
DN
d3
d2
ø805
ø795
ø625
s
ø800
ø648
37
190
ø600
ø865
ø805
ø795
20
t2
h4
H4
20
ø625
ø785
ø795

1 Baza jaška
2 Nastavki jaška
3 Konus jaška
4 Nastavki pokrova jaška
5 Pokrov jaška

TLORIS

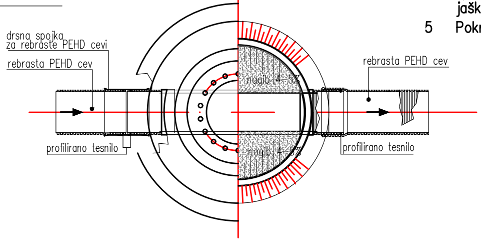
drsna spojka
za rebraste PEHD cevi
rebrasta PEHD cev
profilirano tesnilo
nagib 4–5%
nagib 4–5%
rebrasta PEHD cev
profilirano tesnilo

ANDREJC
OD PROJEKTA DO OBJEKTA
Topolšica 199b, 3325 Šoštanj
tel. : 05/909 75 73, fax. : 05/909 7571,
e-mail: info@andrejc.si, davčna št.: 48058149

Naziv	Ime in priimek	Ident.št. IZS	Podpis
VP	Maja VINDIŠ d.i.g.	G–4759	
PI	Maja VINDIŠ d.i.g.	G–4759	
Obdelal:			

Objekt: Rekonstrukcija mostu čez Bečovnico na LC 410 101 (Strniša)

Št. proj.: 307–1–2024
Št. načrta: 307–2024–C
Šifra CC: 2112

Faza: IZN
Merilo: 1:25
Datum: oktober 2025

Opis risbe: DETAJL BC JAŠKA
Del risbe:

investitor:
OBČINA ŠOŠTANJ
TRG SVOBODE 12
3325 ŠOŠTANJ

Št. odseka:	Arhivska številka:	Faza/objekt:	Številka risbe:
410101		007.2101	G.151.12

Št. priloge: G.22

Avtor risbe: ANDREJC d.o.o.
Ident.št.risbe: 307–2024–C–G.151.12